PÔDORYS 1.N.P

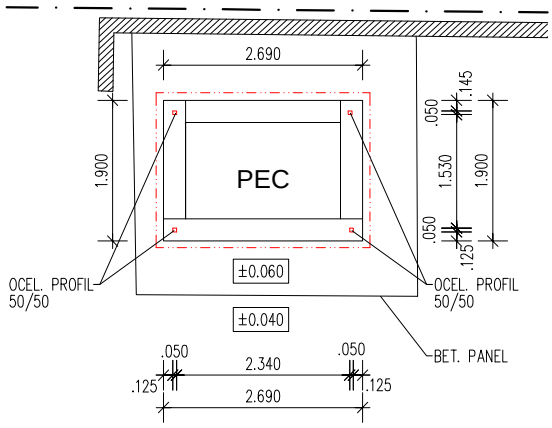

PÔDORYS STRECHY

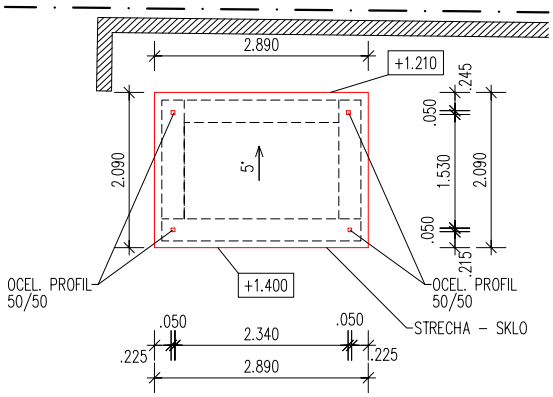

POHLAD - JUHOVÝCHODNÝ

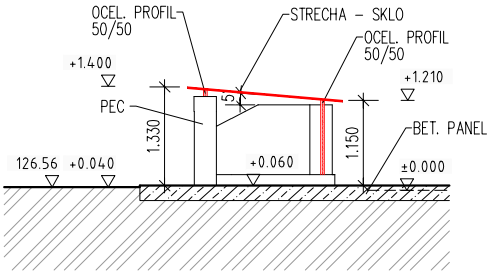

GRAFICKÉ ZNAČENIE HMÔT

NOVÉ KONŠTRUKCIE

MUROVANÉ KONŠTRUKCIE (TEHLA PLNÁ PÁLENÁ)
EXISTUJÚCE

BETÓNOVÉ KONŠTRUKCIE

PÔVODNÁ ZEMINA

ROZMERY NA STAVBE PREMERIAVAŤ.
VŠETKY NEZROVNALOSTI KONZULTOVAŤ S PROJEKTANTOM.

PROFESIA: STAV-ARCH. RIEŠENIE	ZODPOVEDNÝ PROJEKTANT/AUTORI: ING. ARCH. ZUZANA ZACHAROVÁ autorizovaná architektka ING. ARCH. EVA BELLÁKOVÁ, PhD.	SPRACOVAL: ING. ARCH. ZUZANA ZACHAROVÁ	STAVEBNÍK : BRATISLAVSKÝ SAMOSPRÁVNY KRAJ SABINOVSKÁ 16, P. O. BOX 106 820 05 BRATISLAVA
	OBEC: SENEC	OKRES: SENEC	FORMÁT VÝKRESU: 1xA4
	STAVBA: MIKVE A MUROVANÁ PEC PRI SYNAGÓGE V SENCI SENEC (parc. č. 3482/1)		STUPEŇ PD: STAVEBNÝ ZÁMER
			ČÍSLO ZÁKAZKY: 2505001
	STAVEBNÝ OBJEKT: SO02 - MUROVANÁ PEC		MIERKA: M 1:100
	OBSAH VÝKRESU: PÔDORYS 1.N.P., PÔDORYS STRECHY, POHLAD		ČÍSLO VÝKRESU: NS06
			DÁTUM: 06/2025

ČÍSLO VÝKRESU: xxxxxxx_SZP_01_1241_S02_ARS_001_N01